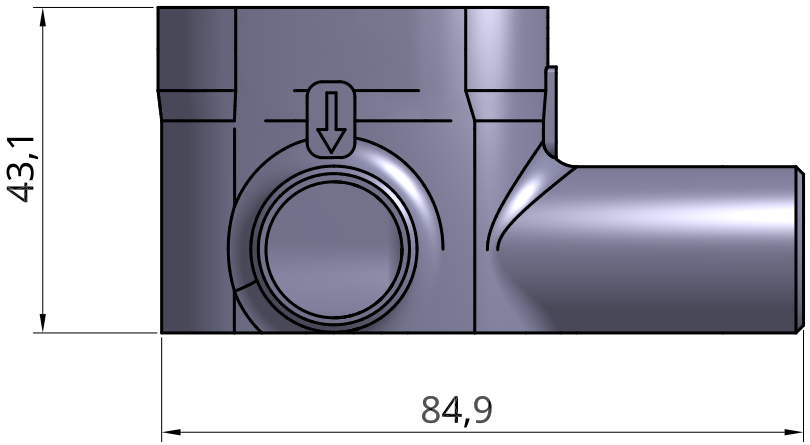
43,1
84,9

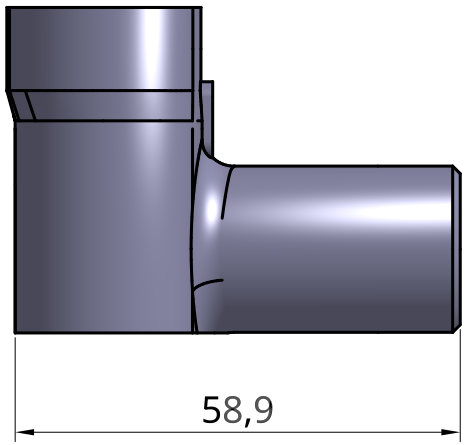
58,9

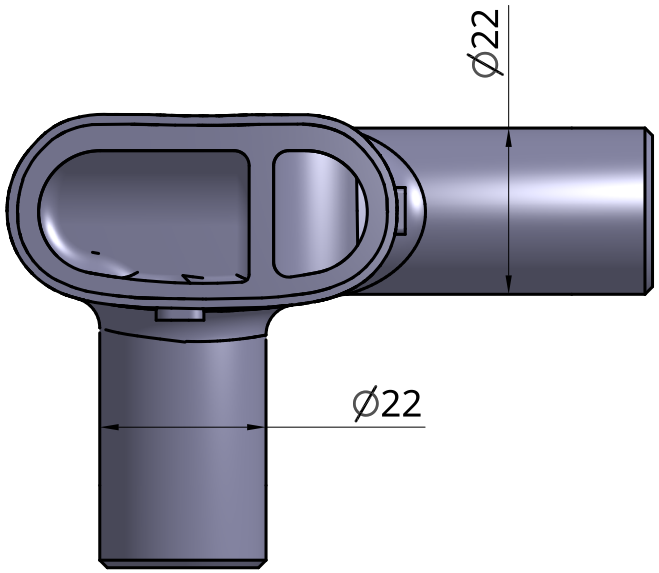
∅22
∅22